Equipamiento farmacéutico

EXPOFARM

EXPOVISION

Pantalla LED modular interior 4192

Un escaparate interactivo en su farmacia

Las pantallas LED para publicidad de gran tamaño en escaparates son una tendencia en alta en el mundo del escaparatismo.

Con ellas convertirá el escaparate de su farmacia en un escaparate interactivo, con movimiento, en el cual podrá mostrar vídeos de sus productos, promociones, etc. captando de esta forma las miradas y la atención de nuestro público objetivo.

Características

- Pantalla Full Color P4 interior
- Gran visibilidad, resistencia y versatilidad
- Textos
- Videos
- Imágenes
- Pictogramas
- Fecha
- Hora
- Temperatura
- Control remoto a través del servidor Expofarm.
- Wifi
- 3G/4G
- Sensor de brillo (opcional)
- Sensor de temperatura (opcional)

Para más información diríjase a info@expofarm.es o llame al +34 93 819 91 23 o al +34 91 351 98 96

Equipamiento farmacéutico

EXPOFARM

EXPOVISION

Pantalla LED modular interior 4192

Especificaciones técnicas

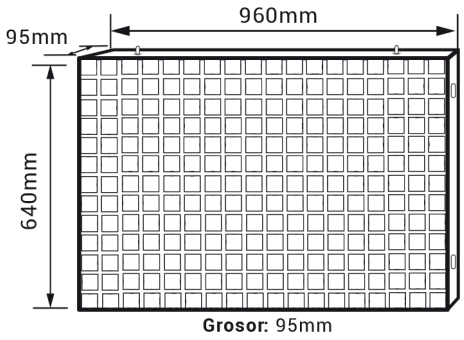

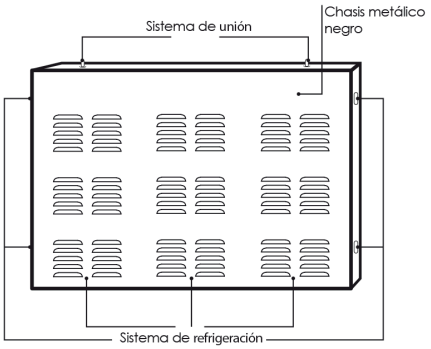

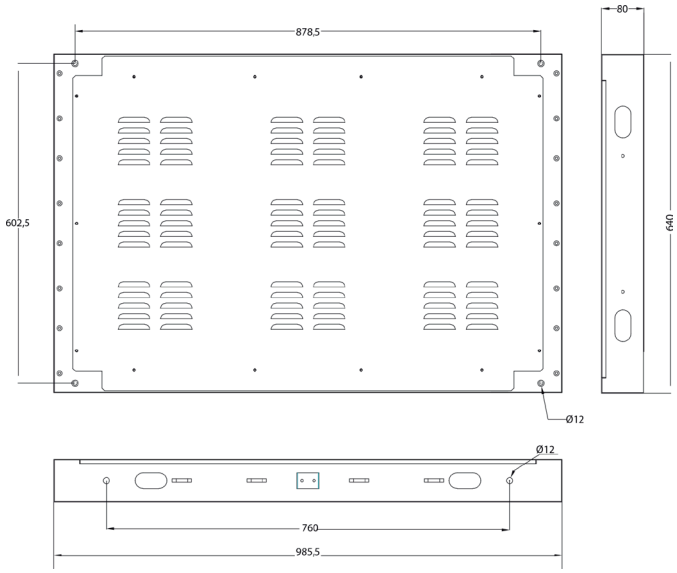

- **LED:** SMD
- **Pitch:** 4mm
- **Resolución:** 240*160px/cabina
- **Brillo:** ±1.000/ 1.200nits
- **Dist. de vista:** ≥4m
- **Ángulo de visualización:** 140ºH / 130ºV
- **Potencia máxima:** ≤286w
- **Consumo medio:** ± 114w
- **Tensión de trabajo:** AC200-230V
- **Chasis:** Metálico. Lacado al horno
- **Apertura:** Trasera
- **Escaneo:** 1/20
- **Frecuencia:** 1920Hz
- **Temp. de trabajo:** -20º / +40º
- **Humedad de trabajo:** 10-65%
- **Software:** Incluido. Multilenguaje
- **Conectividad:** TCP/IP(cable de red) ,memoria USB, 3G/4G WIFI, Servidor Expofarm opcional
- **Peso:** ±17,6Kg neto / 19,6Kg + embalaje
- **Escala de grises:** 13Bits

Para más información diríjase a info@expofarm.es o llame al +34 93 819 91 23 o al +34 91 351 98 96

Equipamiento farmacéutico

EXPOFARM

EXPOVISION

Pantalla LED modular exterior 4292

Un escaparate interactivo en su farmacia

Las pantallas LED para publicidad de gran tamaño en escaparates son una tendencia en alta en el mundo del escaparatismo.

Con ellas convertirá el escaparate de su farmacia en un escaparate interactivo, con movimiento, en el cual podrá mostrar vídeos de sus productos, promociones, etc. captando de esta forma las miradas y la atención de nuestro público objetivo.

Características

- Pantalla Full Color P4 exterior
- Gran visibilidad, resistencia y versatilidad
- Textos
- Videos
- Imágenes
- Pictogramas
- Fecha
- Hora
- Temperatura
- Control remoto a través del servidor Expofarm.
- Wifi
- 3G/4G
- Sensor de brillo (opcional)
- Sensor de temperatura (opcional)

Para más información diríjase a info@expofarm.es o llame al +34 93 819 91 23 o al +34 91 351 98 96

Equipamiento farmacéutico

EXPOFARM

EXPOVISION

Pantalla LED modular exterior 4292

Especificaciones técnicas

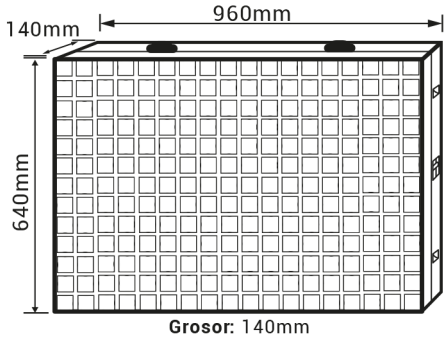

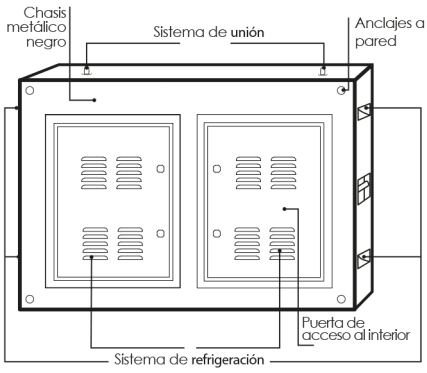

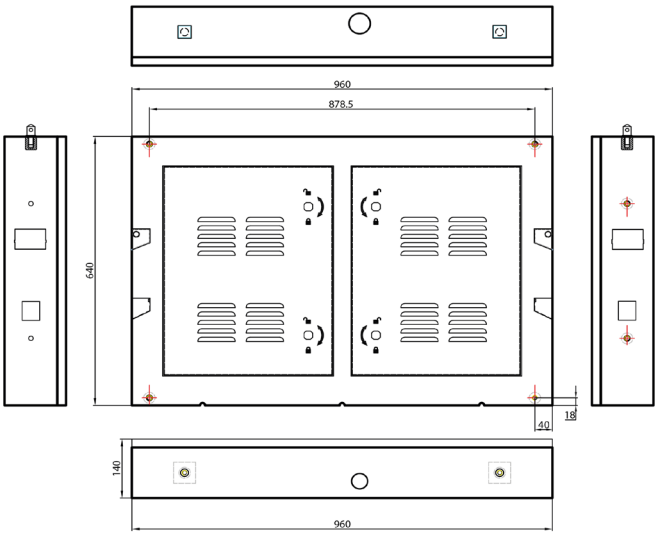

- **LED:** SMD
- **Pitch:** 4mm
- **Resolución:** 240*160px/cabina
- **Brillo:** ±5.000/ 5.500nits
- **Dist. de vista:** ≥4m
- **Ángulo de visualización:** 140ºH / 130ºV
- **Potencia máxima:** ≤558w
- **Consumo medio:** ± 223w
- **Tensión de trabajo:** AC200-230V
- **Chasis:** Metálico. Lacado al horno
- **Apertura:** Trasera
- **Escaneo:** 1/10
- **Frecuencia:** 3840Hz
- **Temp. de trabajo:** -20º / +45º
- **Humedad de trabajo:** 10-90%
- **Software:** Incluido. Multilenguaje
- **Conectividad:** TCP/IP(cable de red) ,memoria USB, 3G/4G WIFI, Servidor Expofarm opcional
- **Peso:** ±26,7Kg neto / 30Kg + embalaje

Para más información diríjase a info@expofarm.es o llame al +34 93 819 91 23 o al +34 91 351 98 96

Equipamiento farmacéutico

EXPOFARM

EXPOVISION

Pantalla LED modular exterior 4292

Un escaparate interactivo en su farmacia

Las pantallas LED para publicidad de gran tamaño en escaparates son una tendencia en alta en el mundo del escaparatismo.

Con ellas convertirá el escaparate de su farmacia en un escaparate interactivo, con movimiento, en el cual podrá mostrar vídeos de sus productos, promociones, etc. captando de esta forma las miradas y la atención de nuestro público objetivo.

Características

- Pantalla Full Color P4 exterior
- Gran visibilidad, resistencia y versatilidad
- Textos
- Videos
- Imágenes
- Pictogramas
- Fecha
- Hora
- Temperatura
- Control remoto a través del servidor Expofarm.
- Wifi
- 3G/4G
- Sensor de brillo (opcional)
- Sensor de temperatura (opcional)

Para más información diríjase a info@expofarm.es o llame al +34 93 819 91 23 o al +34 91 351 98 96

Equipamiento farmacéutico

EXPOFARM

EXPOVISION

Pantalla LED modular exterior 4292

Especificaciones técnicas

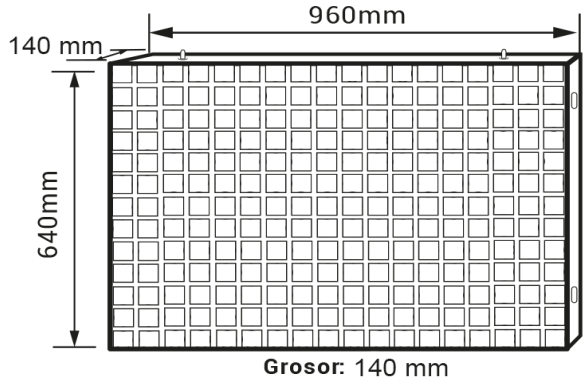

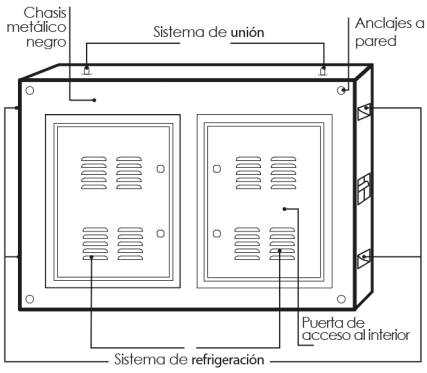

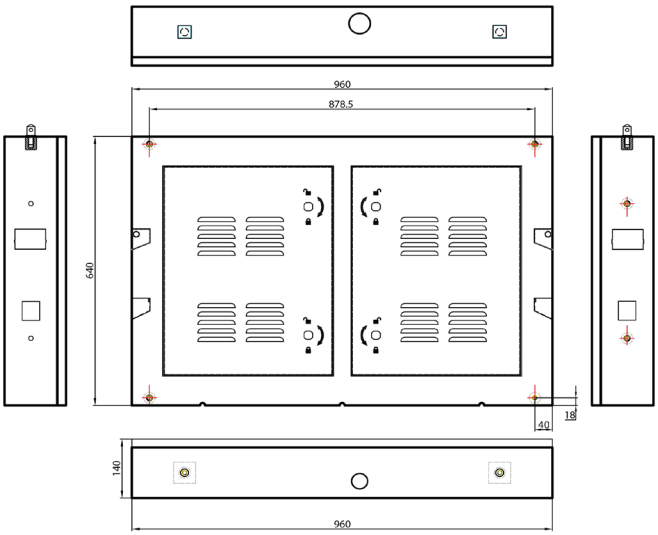

- **LED:** SMD
- **Pitch:** 4mm
- **Resolución:** 240*160px/cabina
- **Brillo:** ±5.000/ 5.500nits
- **Dist. de vista:** ≥4m
- **Ángulo de visualización:** 140ºH / 130ºV
- **Potencia máxima:** ≤558w
- **Consumo medio:** ± 223w
- **Tensión de trabajo:** AC200-230V
- **Chasis:** Metálico. Lacado al horno
- **Apertura:** Trasera
- **Escaneo:** 1/10
- **Frecuencia:** 3840Hz
- **Temp. de trabajo:** -20º / +45º
- **Humedad de trabajo:** 10-90%
- **Software:** Incluido. Multilenguaje
- **Conectividad:** TCP/IP(cable de red) ,memoria USB, 3G/4G WIFI, Servidor Expofarm opcional
- **Peso:** ±26,7Kg neto / 30Kg + embalaje

Para más información diríjase a info@expofarm.es o llame al +34 93 819 91 23 o al +34 91 351 98 96

Equipamiento farmacéutico

EXPOFARM

EXPOVISION

Pantalla LED estándard 4620

Un escaparate interactivo en su farmacia

Las pantallas LED para publicidad de gran tamaño en escaparates son una tendencia en alta en el mundo del escaparatismo.

Con ellas convertirá el escaparate de su farmacia en un escaparate interactivo, con movimiento, en el cual podrá mostrar vídeos de sus productos, promociones, etc. captando de esta forma las miradas y la atención de nuestro público objetivo.

Características

- Pantalla Full Color P4
- Gran visibilidad, resistencia y versatilidad
- Textos
- Videos
- Imágenes
- Pictogramas
- Fecha
- Hora
- Temperatura
- Control remoto a través del servidor Expofarm.
- Wifi
- 3G/4G
- Sensor de brillo (opcional)
- Sensor de temperatura (opcional)

Para más información diríjase a info@expofarm.es o llame al +34 93 819 91 23 o al +34 91 351 98 96

Equipamiento farmacéutico

EXPOFARM

EXPOVISION

Pantalla LED estándard 4620

Especificaciones técnicas

- **Medidas:** 1020*380*100mm
- **LED:** SMD
- **Pitch:** 4mm
- **Resolución:** 240*80px
- **Brillo:** ±5.000/ 5.500nits
- **Dist. de vista:** ≥4m
- **Ángulo de visualización:** 140ºH / 130ºV
- **Potencia máxima:** ≤260w
- **Consumo medio:** ± 86w
- **Tensión de trabajo:** AC200-230V
- **Chasis:** Metálico. Lacado al horno
- **Apertura:** Delantera
- **Escaneo:** 1/10
- **Protección:** IP54
- **Temp. de trabajo:** -20º / +45º
- **Humedad de trabajo:** 10-90%
- **Software:** Incluido. Multilenguaje
- **Conectividad:** TCP/IP(cable de red) ,memoria USB, 3G/4G WIFI, Servidor Expofarm opcional

Para más información diríjase a info@expofarm.es o llame al +34 93 819 91 23 o al +34 91 351 98 96

Equipamiento farmacéutico

EXPOFARM

EXPOVISION

Pantalla LED estándard 4720

Un escaparate interactivo en su farmacia

Las pantallas LED para publicidad de gran tamaño en escaparates son una tendencia en alta en el mundo del escaparatismo.

Con ellas convertirá el escaparate de su farmacia en un escaparate interactivo, con movimiento, en el cual podrá mostrar vídeos de sus productos, promociones, etc. captando de esta forma las miradas y la atención de nuestro público objetivo.

Características

- Pantalla Full Color P4
- Gran visibilidad, resistencia y versatilidad
- Textos
- Videos
- Imágenes
- Pictogramas
- Fecha
- Hora
- Temperatura
- Control remoto a través del servidor Expofarm.
- Wifi
- 3G/4G
- Sensor de brillo (opcional)
- Sensor de temperatura (opcional)

Para más información diríjase a info@expofarm.es o llame al +34 93 819 91 23 o al +34 91 351 98 96

Equipamiento farmacéutico

EXPOFARM

EXPOVISION

Pantalla LED estándard 4720

Especificaciones técnicas

- **Medidas:** 700*220*100mm
- **LED:** SMD
- **Pitch:** 4mm
- **Resolución:** 160*40px
- **Brillo:** ±5.000/ 5.500nits
- **Dist. de vista:** ≥5m
- **Ángulo de visualización:** 140ºH / 130ºV
- **Potencia máxima:** ≤90w
- **Consumo medio:** ± 30w
- **Tensión de trabajo:** AC200-230V
- **Chasis:** Metálico. Lacado al horno
- **Apertura:** Delantera
- **Escaneo:** 1/10
- **Protección:** IP54
- **Temp. de trabajo:** -20º / +45º
- **Humedad de trabajo:** 10-90%
- **Software:** Incluido. Multilenguaje
- **Conectividad:** TCP/IP(cable de red) ,memoria USB, 3G/4G WIFI, Servidor Expofarm opcional

Para más información diríjase a info@expofarm.es o llame al +34 93 819 91 23 o al +34 91 351 98 96

Equipamiento farmacéutico

EXPOFARM

EXPOVISION

Pantalla LED modular interior 5292

Un escaparate interactivo en su farmacia

Las pantallas LED para publicidad de gran tamaño en escaparates son una tendencia en alta en el mundo del escaparatismo.

Con ellas convertirá el escaparate de su farmacia en un escaparate interactivo, con movimiento, en el cual podrá mostrar vídeos de sus productos, promociones, etc. captando de esta forma las miradas y la atención de nuestro público objetivo.

Características

- Pantalla Full Color P5 interior
- Gran visibilidad, resistencia y versatilidad
- Textos
- Videos
- Imágenes
- Pictogramas
- Fecha
- Hora
- Temperatura
- Control remoto a través del servidor Expofarm.
- Wifi
- 3G/4G
- Sensor de brillo (opcional)
- Sensor de temperatura (opcional)

Para más información diríjase a info@expofarm.es o llame al +34 93 819 91 23 o al +34 91 351 98 96

Equipamiento farmacéutico

EXPOFARM

EXPOVISION

Pantalla LED modular interior 5292

Especificaciones técnicas

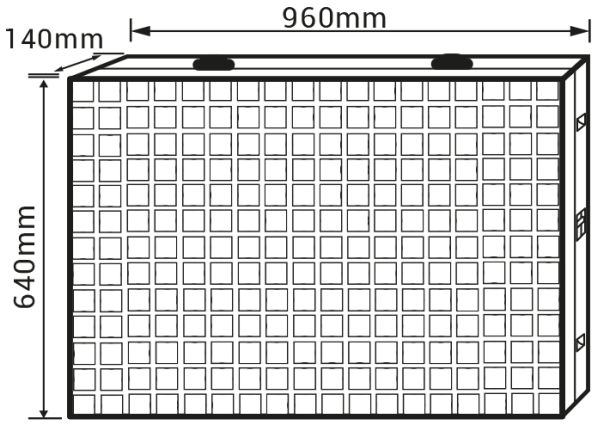

Grosor: 140mm

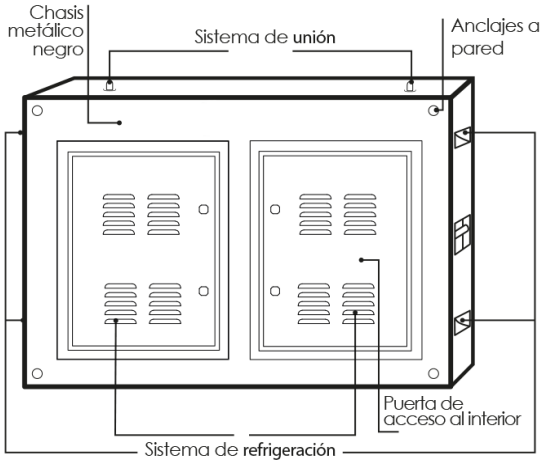

- **LED:** SMD
- **Pitch:** 5mm
- **Resolución:** 192*128px/cabina
- **Brillo:** ±5.000/ 5.500nits
- **Dist. de vista:** ≥5m
- **Ángulo de visualización:** 140ºH / 130ºV±10º
- **Potencia máxima:** ±514w
- **Consumo medio:** ± 206w
- **Tensión de trabajo:** AC200-230V
- **Chasis:** Metálico. Lacado al horno
- **Apertura:** Trasera
- **Escaneo:** ±8s
- **Frecuencia:** 3840Hz
- **Temp. de trabajo:** -20º / +45º
- **Humedad de trabajo:** 10-90%
- **Software:** Incluido. Multilenguaje
- **Conectividad:** TCP/IP(cable de red) ,memoria USB, 3G/4G WIFI, Servidor Expofarm opcional
- **Peso:** ± 24,6Kg neto / 28Kg con embalaje

Para más información diríjase a info@expofarm.es o llame al +34 93 819 91 23 o al +34 91 351 98 96

Equipamiento farmacéutico

EXPOFARM

EXPOVISION

Pantalla LED modular exterior 5292

Un escaparate interactivo en su farmacia

Las pantallas LED para publicidad de gran tamaño en escaparates son una tendencia en alta en el mundo del escaparatismo.

Con ellas convertirá el escaparate de su farmacia en un escaparate interactivo, con movimiento, en el cual podrá mostrar vídeos de sus productos, promociones, etc. captando de esta forma las miradas y la atención de nuestro público objetivo.

Características

- Pantalla Full Color P5 interior
- Gran visibilidad, resistencia y versatilidad
- Textos
- Videos
- Imágenes
- Pictogramas
- Fecha
- Hora
- Temperatura
- Control remoto a través del servidor Expofarm.
- Wifi
- 3G/4G
- Sensor de brillo (opcional)
- Sensor de temperatura (opcional)

Para más información diríjase a info@expofarm.es o llame al +34 93 819 91 23 o al +34 91 351 98 96

Equipamiento farmacéutico

EXPOFARM

EXPOVISION

Pantalla LED modular exterior 5292

Especificaciones técnicas

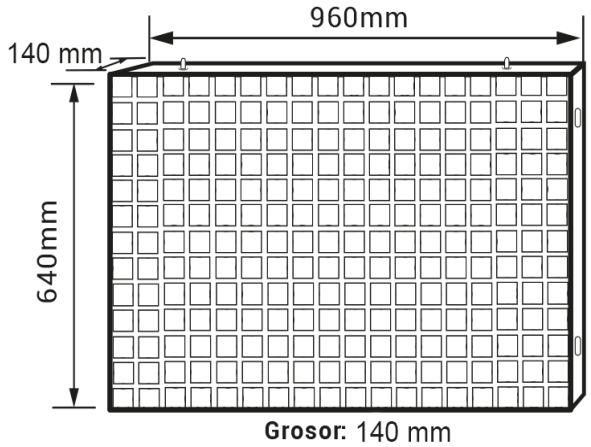

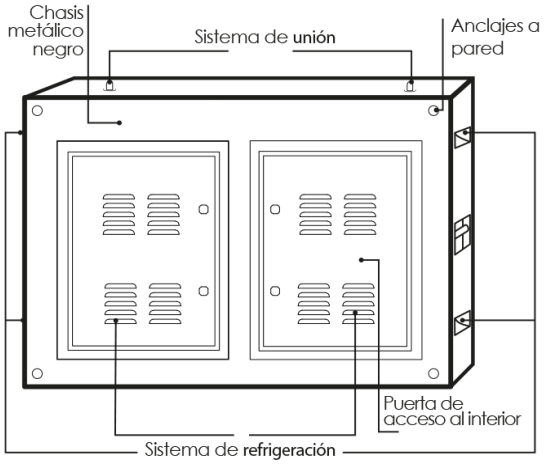

- **LED:** SMD
- **Pitch:** 5mm
- **Resolución:** 192*128px/cabina
- **Brillo:** ±5.000/ 5.500nits
- **Dist. de vista:** ≥5m
- **Ángulo de visualización:** 140ºH / 130ºV±10º
- **Potencia máxima:** ±514w
- **Consumo medio:** ± 206w
- **Tensión de trabajo:** AC200-230V
- **Chasis:** Metálico. Lacado al horno
- **Apertura:** Trasera
- **Escaneo:** ±8s
- **Frecuencia:** 3840Hz
- **Temp. de trabajo:** -20º / +45º
- **Humedad de trabajo:** 10-90%
- **Software:** Incluido. Multilenguaje
- **Conectividad:** TCP/IP(cable de red) ,memoria USB, 3G/4G WIFI, Servidor Expofarm opcional
- **Peso:** ± 24,6Kg neto / 28Kg con embalaje

Para más información diríjase a info@expofarm.es o llame al +34 93 819 91 23 o al +34 91 351 98 96

Equipamiento farmacéutico

EXPOFARM

EXPOVISION

Pantalla LED modular exterior 5392

Un escaparate interactivo en su farmacia

Las pantallas LED para publicidad de gran tamaño en escaparates son una tendencia en alta en el mundo del escaparatismo.

Con ellas convertirá el escaparate de su farmacia en un escaparate interactivo, con movimiento, en el cual podrá mostrar vídeos de sus productos, promociones, etc. captando de esta forma las miradas y la atención de nuestro público objetivo.

Características

- Pantalla Full Color P5 exterior
- Gran visibilidad, resistencia y versatilidad
- Textos
- Videos
- Imágenes
- Pictogramas
- Fecha
- Hora
- Temperatura
- Control remoto a través del servidor Expofarm.
- Wifi
- 3G/4G
- Sensor de brillo (opcional)
- Sensor de temperatura (opcional)

Para más información diríjase a info@expofarm.es o llame al +34 93 819 91 23 o al +34 91 351 98 96

Equipamiento farmacéutico

EXPOFARM

EXPOVISION

Pantalla LED modular exterior 5392

Especificaciones técnicas

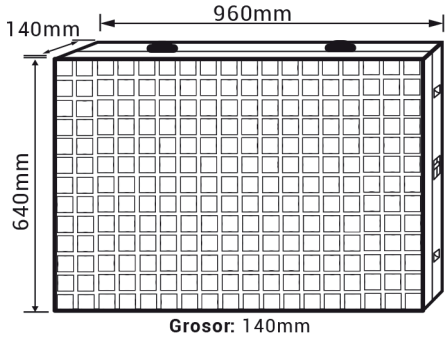

- **LED:** SMD
- **Pitch:** 5mm
- **Resolución:** 192*128px/cabina
- **Brillo:** ±5.000/ 5.500nits
- **Dist. de vista:** ≥5m
- **Ángulo de visualización:** 140ºH / 130ºV
- **Potencia máxima:** ≤514w
- **Consumo medio:** ± 206w
- **Tensión de trabajo:** AC200-230V
- **Chasis:** Metálico. Lacado al horno
- **Apertura:** Delantera
- **Escaneo:** 1/8
- **Frecuencia:** 3840Hz
- **Temp. de trabajo:** -20º / +45º
- **Humedad de trabajo:** 10-90%
- **Software:** Incluido. Multilenguaje
- **Conectividad:** TCP/IP(cable de red) ,memoria USB, 3G/4G WIFI, Servidor Expofarm opcional
- **Peso:** ±29,8Kg neto / 33,1Kg + embalaje

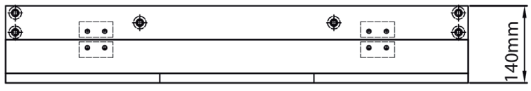

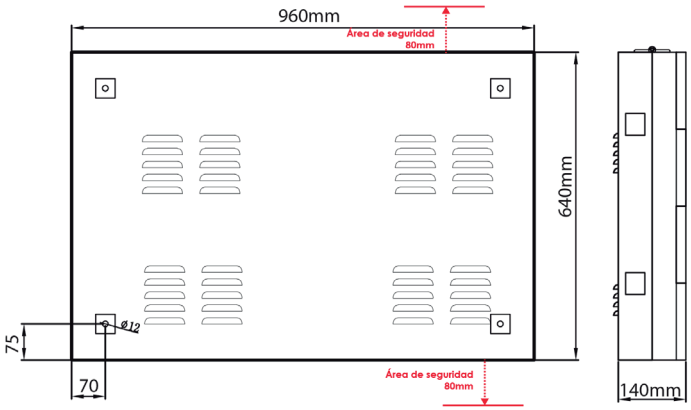

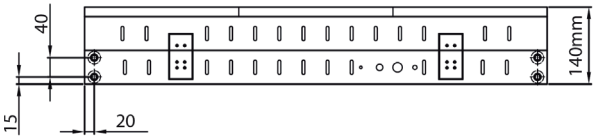

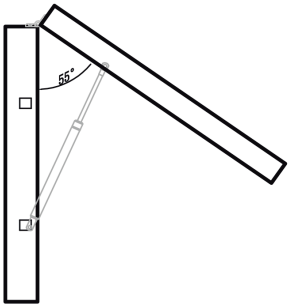

Para más información diríjase a info@expofarm.es o llame al +34 93 819 91 23 o al +34 91 351 98 96

Equipamiento farmacéutico

EXPOFARM

EXPOVISION

Pantalla LED modular exterior 5492

Un escaparate interactivo en su farmacia

Las pantallas LED para publicidad de gran tamaño en escaparates son una tendencia en alta en el mundo del escaparatismo.

Con ellas convertirá el escaparate de su farmacia en un escaparate interactivo, con movimiento, en el cual podrá mostrar vídeos de sus productos, promociones, etc. captando de esta forma las miradas y la atención de nuestro público objetivo.

Características

- Pantalla Full Color P5 exterior
- Gran visibilidad, resistencia y versatilidad
- Textos
- Videos
- Imágenes
- Pictogramas
- Fecha
- Hora
- Temperatura
- Control remoto a través del servidor Expofarm.
- Wifi
- 3G/4G
- Sensor de brillo (opcional)
- Sensor de temperatura (opcional)

Para más información diríjase a info@expofarm.es o llame al +34 93 819 91 23 o al +34 91 351 98 96

Equipamiento farmacéutico

EXPOFARM

EXPOVISION

Pantalla LED modular exterior 5492

Especificaciones técnicas

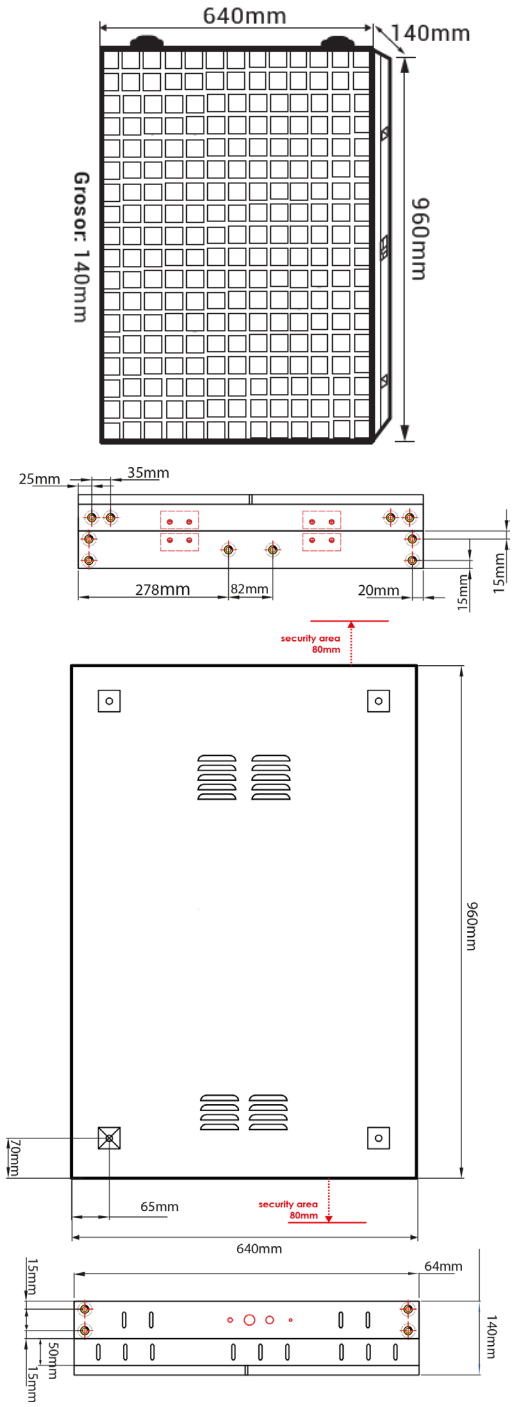

- **LED:** SMD
- **Pitch:** 5 mm
- **Resolución:** 128*192px/cabina
- **Brillo:** ±5.000/ 5.500nits
- **Dist. de vista:** ≥5m
- **Ángulo de visualización:** 140ºH / 130ºV
- **Potencia máxima:** ≤514w
- **Consumo medio:** ± 206w
- **Tensión de trabajo:** AC200-230V
- **Chasis:** Metálico. Lacado al horno
- **Apertura:** Delantera
- **Escaneo:** 1/8
- **Frecuencia:** 3840Hz
- **Temp. de trabajo:** -20º / +45º
- **Humedad de trabajo:** 10-90%
- **Software:** Incluido. Multilenguaje
- **Conectividad:** TCP/IP(cable de red) ,memoria USB, 3G/4G WIFI, Servidor Expofarm opcional
- **Peso:** ±29,8Kg neto / 33,1Kg + embalaje

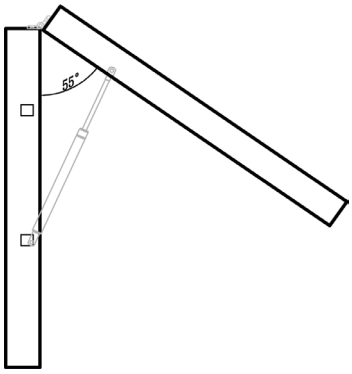

Para más información diríjase a info@expofarm.es o llame al +34 93 819 91 23 o al +34 91 351 98 96

Equipamiento farmacéutico

EXPOFARM

EXPOVISION

Pantalla LED estándard 5620

Un escaparate interactivo en su farmacia

Las pantallas LED para publicidad de gran tamaño en escaparates son una tendencia en alta en el mundo del escaparatismo.

Con ellas convertirá el escaparate de su farmacia en un escaparate interactivo, con movimiento, en el cual podrá mostrar vídeos de sus productos, promociones, etc. captando de esta forma las miradas y la atención de nuestro público objetivo.

Características

- Pantalla Full Color P5
- Gran visibilidad, resistencia y versatilidad
- Textos
- Videos
- Imágenes
- Pictogramas
- Fecha
- Hora
- Temperatura
- Control remoto a través del servidor Expofarm.
- Wifi
- 3G/4G
- Sensor de brillo (opcional)
- Sensor de temperatura (opcional)

Para más información diríjase a info@expofarm.es o llame al +34 93 819 91 23 o al +34 91 351 98 96

Equipamiento farmacéutico

EXPOFARM

EXPOVISION

Pantalla LED estándard 5620

Especificaciones técnicas

- **Medidas:** 1020*380*100mm
- **LED:** SMD
- **Pitch:** 5mm
- **Resolución:** 192*64px
- **Brillo:** ±5.000/ 5.500nits
- **Dist. de vista:** ≥5m
- **Ángulo de visualización:** 140ºH / 130ºV
- **Potencia máxima:** ≤260w
- **Consumo medio:** ± 86w
- **Tensión de trabajo:** AC200-230V
- **Chasis:** Metálico. Lacado al horno
- **Apertura:** Delantera
- **Escaneo:** 1/8
- **Protección:** IP54
- **Temp. de trabajo:** -20º / +45º
- **Humedad de trabajo:** 10-90%
- **Software:** Incluido. Multilenguaje
- **Conectividad:** TCP/IP(cable de red) ,memoria USB, 3G/4G WIFI, Servidor Expofarm opcional

Para más información diríjase a info@expofarm.es o llame al +34 93 819 91 23 o al +34 91 351 98 96

Equipamiento farmacéutico

EXPOFARM

EXPOVISION

Pantalla LED estándard 5720

Un escaparate interactivo en su farmacia

Las pantallas LED para publicidad de gran tamaño en escaparates son una tendencia en alta en el mundo del escaparatismo.

Con ellas convertirá el escaparate de su farmacia en un escaparate interactivo, con movimiento, en el cual podrá mostrar vídeos de sus productos, promociones, etc. captando de esta forma las miradas y la atención de nuestro público objetivo.

Características

- Pantalla Full Color P5
- Gran visibilidad, resistencia y versatilidad
- Textos
- Videos
- Imágenes
- Pictogramas
- Fecha
- Hora
- Temperatura
- Control remoto a través del servidor Expofarm.
- Wifi
- 3G/4G
- Sensor de brillo (opcional)
- Sensor de temperatura (opcional)

Para más información diríjase a info@expofarm.es o llame al +34 93 819 91 23 o al +34 91 351 98 96

Equipamiento farmacéutico

EXPOFARM

EXPOVISION

Pantalla LED estándard 5720

Especificaciones técnicas

- **Medidas:** 700*220*100mm
- **LED:** SMD
- **Pitch:** 5mm
- **Resolución:** 128*32px
- **Brillo:** ±5.000/ 5.500nits
- **Dist. de vista:** ≥5m
- **Ángulo de visualización:** 140ºH / 130ºV
- **Potencia máxima:** ≤90w
- **Consumo medio:** ± 30w
- **Tensión de trabajo:** AC200-230V
- **Chasis:** Metálico. Lacado al horno
- **Apertura:** Delantera
- **Escaneo:** 1/8
- **Protección:** IP54
- **Temp. de trabajo:** -20º / +45º
- **Humedad de trabajo:** 10-90%
- **Software:** Incluido. Multilenguaje
- **Conectividad:** TCP/IP(cable de red) ,memoria USB, 3G/4G WIFI, Servidor Expofarm opcional

Para más información diríjase a info@expofarm.es o llame al +34 93 819 91 23 o al +34 91 351 98 96